光ケーブル施工向上の必須アイテム!

TAKACOM

新製品

透明光ファイバマルチ固定部材

最新ケーブルの透明光ファイバを複数条、把持固定するための配線部材です。

直線配線

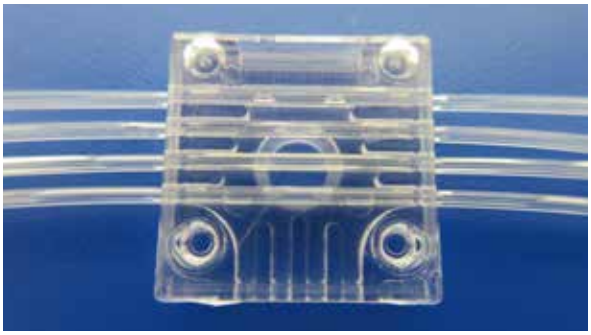

曲げ配線

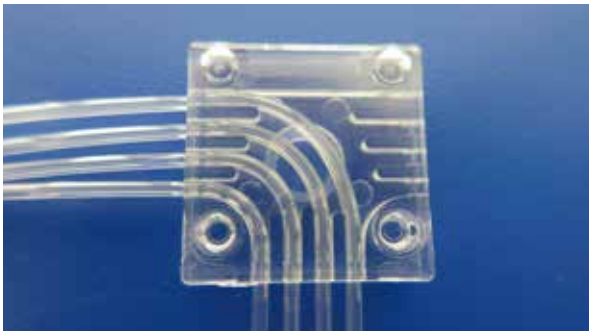

- 最大4条のφ0.9透明光ファイバを簡単に固定
- 耐候性の良い材質なので屋外設置に対応
- 直線配線や曲げ配線などさまざまな配線に対応可能
- 透明なので設置しても目立たない
- 透明の両面テープ付
- 木ネジ、ピン釘での固定も可能

寸法図

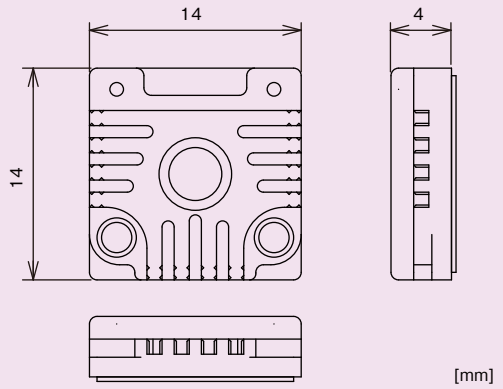

■ 梱包仕様

寸法(幅×奥行×高さ)	1包装数	質量
175×160×40mm	200個入(100個×2袋) ※木ネジ添付	0.3kg

お問い合わせ

株式会社 タカコム

線材企画部

TEL.0572-58-0224

〒509-5202
岐阜県土岐市下石町西山304-709